Էլ. Լուսավորության երկեղջյուր հենասյուների մոնտաժում 7 հատ		
Գրունտի քանդում ձեռքով	*մ^3*	*1.820*
Հիմքերի բետոնացում B15	*մ^3*	*1.820*
Մետաղական հենասյան հիմքի պարկուճների մոնտաժում L=1մ Φ133*4մմ	տ	0.084
Խողովակի արժեքը	գծմ	7
Պողպատե դեկորատիվ սյուների մոնտաժում	*տ*	*0.478*
*Պողպատե խողովակ Φ108*4*	*մ*	*46.90*
Մեկեղջյուր բարձակ 2մ Φ42	հատ	14
Խողովակի արժեքը Φ42	գծմ	28
Լայնակ 40*40*4 0.6մ	հատ	7.00
Ցցիկ	հատ	14.00
Մեկուսիչ ընկուզային	հատ	14.00
Մալուխի ծայրերի հարդարում	հատ	14.00
Արտաքին լուսավորության լուսատու ԺԿԿՍ 250 ԴՆԱՏ 250ՎՏ Եվրոպ.արտադ. լամպով, 3Ա պղնձյա փաթույթով	հատ	14.00
Լուսատուների լիցքավորում հաղորդալարով АПВ 1*2,5	հատ	7.00
Անջատիչ 10Ա	հատ	7.00
Հողանցման էլեկտրոդ անկյունակով 50*50*5	հատ	14.00
Ռելե ժամանակի	հատ	7.00
Պողպատե մասերի ներկում 2 անգամ	տ	0.084
Մալուխի մոնտաժում էլ.սևեռող մետաղաճոպանով ВВГ-3*4մմ^2	գծմ	220.00
ճոպան Φ4	գծմ	220.00
Ռելե ժամանակի	հատ	1.00
Պողպատե մասերի ներկում 2 անգամ	տ	0.478

ԷԼ. ԼՈՒՍԱՎՈՐՈՒԹՅԱՆ ՍՅՈՒՆ

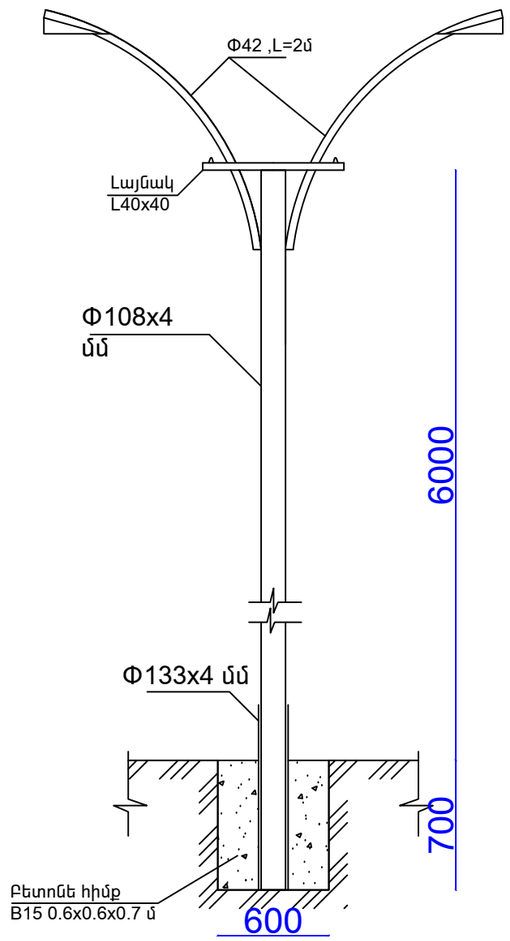

ՊԱՇՏՈՆ	ԱՆՈՒՆ, ԱԶԳԱՆՈՒՆ	ՍՏՈՐԱԳՐ.	ԱՄՍԻՍ	ԱԵՐԱՑԻԱ ԹԱՂԱՄԱՍՈՒՄ ՖՈՒՏԲՈԼԻ ԴԱՇՏԻ ՀԻՄՆԱՆՈՐՈԳՄԱՆ ՆԱԽԱԳԻԾ			
Տնօրեն	Հ. Օհանյան						
Նախագծեց	Հ. Օհանյան			Ճարտարապետաշինարարական մաս	ՓՈՒԼ	ԹԵՐԹ	ԹԵՐԹԵՐ
					ԱՆ	ՃԾ-9	9
				Էլ. լուսավորության սյուն, մասնագիր	«ՕՀԱՆՅԱՆ ԻՆԴԱՍԹՐԻԶ» ՍՊԸ		